SMART SZOLÁR FÉNYFÜZÉR HU

Termék adatok:

Szín:	RGB
Energiaforrás:	Szolár / USB / Akkumulátor
Bemeneti feszültség:	5 V
Irányítási mód:	Távirányító / Applikáció / Szolár vezérlőegység
Üzemi hőmérséklet:	0 - 50 °C

Szabályozható, 16 millió színkombináció, Zeneszinkronizálás, applikáció vezérlés, helyi vezérlés.

⚠ **Kérjük, vegye figyelembe, hogy ez a fényfüzér nem vízhatló!**

Be- / Kikapcsolás: Röviden nyomja meg az ON/OFF gombot a fényfüzér be-/ kikapcsolásához.
Mód gomb: Hosszú nyomás: három mód között léptet ciklikusan: szín mód, zene mód és monokróm mód.
Rövid gombnyomás: a három módon belül az aktuálisan kiválasztott mód változik. Ha a fényfüzér távirányító módban van, vagy az applikáció be van zárva, nyomja meg röviden az ON/OFF gombot a fényfüzér fejlibresztéséhez.
Dupla gombnyomás: a fényfüzér kikapcsolása, ha be van kapcsolva.
Tripla nyomás: gyártási teszt mód, ha a füzér ki van kapcsolva, az első és utolsó LED pirosan világít, a többi fehéren.

Irányítsa a távirányítót az infra vevőhöz a hatótávon belül. A vevő működési szöge 120° és 5 méteres távolságon belül működik. Kérjük az érzékelési tartományon belül használja a távirányítót.

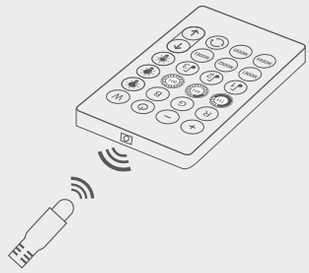

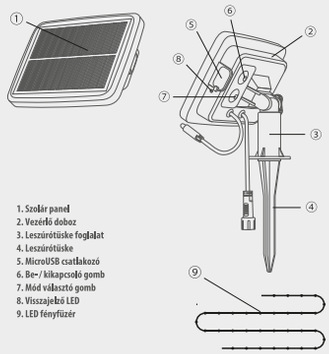

1. **Szolár panel**
2. **Vezérlő doboz**
3. **Leszúrótüske foglalat**
4. **Leszúrótüske**
5. **MicroUSB csatlakozó**
6. **Be-/ kikapcsoló gomb**
7. **Mód választó gomb**
8. **Visszajelző LED**
9. **LED fényfüzér**

Hello Fairy Smart App beállítása

Töltse le az App Storeból vagy a Google Play áruházból a „Hello Fairy" applikációt, vagy szkennelje be a QR kódot és telepítse fel a „Hello Fairy"-t iOS-re vagy Androidra.

Visszajelző LED leírás:

1. Zöld fény jelzi, hogy a termék be van kapcsolva
2. Pirosan világít USB töltés alatt. Ha pirosan világít, a termék tölt, ha kéken világít, akkor feltöltődött.

Bekapcsolva **Töltés** **Feltöltve**

⚠ Ha az ON/OFF gomb megnyomásakor a visszajelző LED nem világít, vagy a fényfüzér pirosan felvillan kétszer, azt jelenti, hogy alacsony a töltési szint, szolár vagy USB töltés szükséges.

Amikor töltés módban van, a visszajelző fény váltakozva villog pirosan és kéken, a töltés indításához nyomja meg az ON/OFF gombot, hogy a visszajelző LED pirosan világítson. Ha a visszajelző LED kétszer felvillan zölden, a fényfüzér normál világítási módban van, hosszabb üzemidőre képes.

Ha a visszajelző LED kétszer felvillan pirosan, és a fényfüzér magas fényerejű módban van.

Telefon csatlakoztatása

1. Kapcsolja be a fényfüzért
2. Kapcsolja be mobilkészülékén a bluetooth-t
3. Nyissa meg a Hello Fairy applikációt készülékén, és keresse meg a fényfüzért „Hello Fairy-xxx"néven
4. Miután az eszköz neve megjelenik az applikációban, kattintson a fényfüzér nevére, ezután a fő irányító felület jelenik meg, így megkezdheti a használatot.

① Válassza ki a megfelelő terméket. ② A fő felhasználói felület.

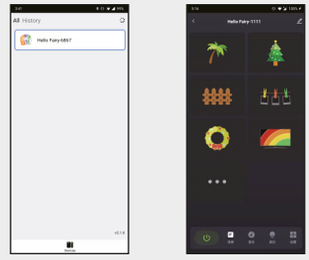

IR távirányító 24 gombos

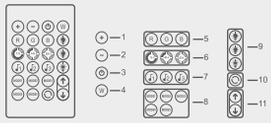

1. LED fényerő állító gomb (+), Zenei érzékenység növelése.
2. LED fényerő állító gomb (-), Zenei érzékenység csökkentése.
3. Be-/ kikapcsoló gomb
4. Fehér LED fény gomb (hideg és meleg fehér között váltakozik)
5. Színes LED választó gombok (Piros, Zöld, Kék)
6. Időzítő funkció ki-/be kapcsolás: 1 óra, 4 óra, 8 óra.
7. 3 db zenei mód
8. 5db fix színes szín mód.
9. Fényerő gomb: 25%, 50%, 100% felköllfelefé.
10. Ciklus választó gomb: 20 különböző színes mód között léptet ciklikusan 30 másodpercenként.
11. Statikus monokróm módban, 16 szín között léptet előre vagy hátra; Dinamikus módban 20 mód között léptet előre vagy hátra.

Kérjük távolítsa el a műanyag fólet a távirányító aljából, így biztosítva megfelelő áramellátást a távirányítónak.

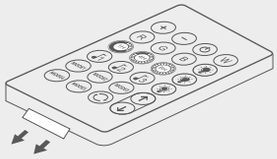

FCC nyilatkozat
Ez az eszköz megfelel az FCC-szabályok 15. részének.
A működés az alábbi két feltételhez kötött:
1. Ez az eszköz nem okozhat káros interferenciát, és
2. Ennek az eszköznek el kell fogadnia minden interferenciát.
Beleértve azokat az interferenciákat, amelyek nem kívánt működést okozhatnak.

RF expozíciós információ
Az eszköz értékelése szerint megfelel az általános rádiófrekvenciás expozíciós követelményeknek.
A készülék hordozható expozíciós állapotban korlátozás nélkül használható.

Figyelem!
1. Ügyeljen arra, hogy a termék telepítése és használata során ne keletkezzen statikus elektromosság. Ne használjon éles tárgyakat a termék megérintéséhez, és kerülje az erős vegyszerekkel, például erős savakkal és lúgokkal való érintkezést.

2. Telepítés közben. Kerülje a hajlított, megtört kábelt, mert sérülést okozhat a termékben és rövidítheti élettartamát.

SMART SOLÁRNA SVETEĽNÁ REŤAZ SK

Parametre produktu:

Farba:	RGB
Zdroj energie:	Solár / USB / Akumulátor
Vstupné napätie:	5 V
Spôsob ovládania:	Diaľkový ovládač / Aplikácia/ Solárna ovládacia jednotka
Prevádzková teplota:	0- 50 °C

Nastaviteľné, 16 miliónov farebných kombinácií, synchronizácia hudby, ovládanie aplikáciou, lokálne ovládanie.

⚠ **Prosím berte do úvahy, že svetelnú reťaz nie je možné strihať.**

Zap./Vyp.: Krátko stlačte tlačidlo ZAPUTIE/VYPNUTIE pre zapnutie/vypnutie reťaze
Tlačidlo režimu: Dlhé stlačenie: cyklicky prechádza tromi režimami: farebný režim, hudobný režim a monochromatický režim.
Krátke stlačenie tlačidla: v rámci troch režimov sa aktuálne zvolený režim zmení. Ak je svetelná reťaz v režime diaľkového ovládania alebo je aplikácia zatvorená, krátkym stlačením tlačidla ON/OFF pre prebudenie reťaze.
Dvojité stlačenie tlačidla: vypnutie svetelnej reťaze , ak je zapnuté.
Trojité stlačenie: výrobný testovací režim, keď je svetelná reťaz vypnutá, prvá a posledná LED dióda je červená, ostatné sú biele.

Namierte diaľkový ovládač na infračervený prijímač v dosahu. Pracovný uhol prijímača je 120° a funguje do vzdialenosti 5 metrov. Použite diaľkové ovládanie v dosahu detekcie.

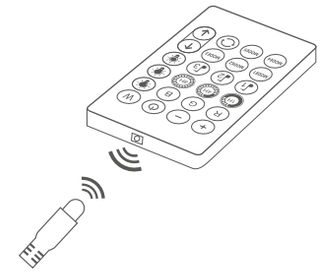

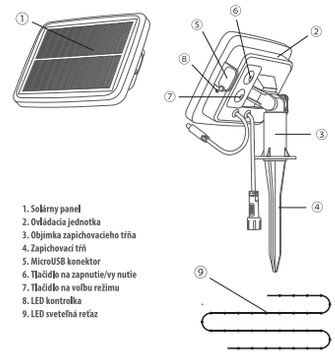

1. **Solárny panel**
2. **Ovládacia jednotka**
3. **Objímka zapichovacieho tŕňa**
4. **Zapichovací tŕň**
5. **MicroUSB konektor**
6. **Tlačidlo na zapnutie/vy nutie**
7. **Tlačidlo na voľbu režimu**
8. **LED kontrolka**
9. **LED svetelná reťaz**

Nastavenie aplikácie Hello Fairy

Stiahnite si aplikáciu „Hello Fairy" z App Store alebo Google Play alebo naskenujte QR kód a nainštalujte „Hello Fairy" na iOS alebo Android.

Popis LED kontrolky:

1. Zelené svetlo indikuje, že produkt je zapnutý
2. Počas nabíjania cez USB sa rozsvieti na červeno. Ak svieti na červeno, produkt sa nabíja, ak svieti namodro, je nabitý.

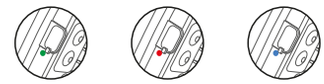

Vzrušuje **Nábrežie** **Poskytnuté**

⚠ Ak sa po stlačení tlačidla ON/OFF nerozsvieti kontrolka LED, alebo svetelná reťaz dvakrát zabliká na červeno, znamená to, že úroveň nabitia je nízka, je potrebné solárne alebo USB nabíjanie.

V režime nabíjania kontrolka bliká striedavo červenou a modrou farbou, pre spustenie nabíjania stlačte tlačidlo ON/OFF, aby sa kontrolka rozsvietila na červeno.

Ak indikačná LED dióda dvakrát zabliká na zeleno, svietidlo je v normálnom režime svietenia a môže pracovať dlhšie.
Ak indikačná LED dvakrát zabliká na červeno a reťaz je v režime vysokého jasu.

Pripojenie telefónu:

1. Zapnute svetelnú reťaz.
2. Na vašom telefóne zapnite bluetooth.
3. Otvorte na svojom zariadení aplikáciu Hello Fairy a vyhľadajte reťazec svetiel s názvom „Hello Fairy-xxx".
4. Po zobrazení názvu zariadenia v aplikácii kliknite na názov svetelnej reťaze, potom sa zobrazí hlavné ovládacie rozhranie, takže ho môžete začať používať.

① Zvolte správny produkt ② Hlavné používateľské rozhranie

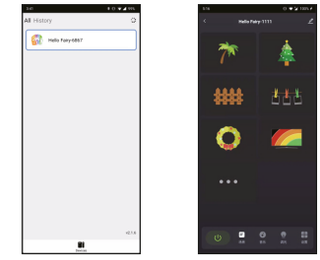

IR diaľkový ovládač 24 tlačidlové

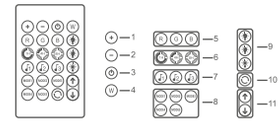

1. Tlačidlo nastavenia jasu LED (+), zvýšenie hudobnej citlivosti.
2. Tlačidlo nastavenia jasu LED (-), Zníženie citlivosti na hudbu.
3. Tlačidlo na zapnutie/vypnutie.
4. Tlačidlo bieleho LED svetla (striedа medzi studenou a teplou bielou).
5. Tlačidlá výberu farieb LED (červená, zelená, modrá).
6. Zapnutie/vypnutie funkcie časovača 1 hodiny, 4 hodiny, 8 hodín.
7. 3 ks hudobných režimov.
8. 5 ks fixných svetelných režimov.
9. Tlačidlo jasu: 25%, 50%, 100% zhora nadol.
10. Tlačidlo voľby cyklu: prepína medzi 20 rôznymi farebnými režimami každých 30 sekúnd.
11. V statickom monochromatickom režime krokuje dopredu alebo dozadu medzi 16 farbami; V dynamickom režime sa pohybuje dopredu alebo dozadu medzi 20 režimami.

Odstráňte plastovú plôšku zo spodnej časti diaľkového ovládača, aby ste zabezpečili správne napájanie diaľkového ovládača.

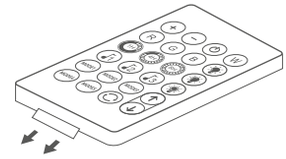

Vyhlásenie FCC
Toto zariadenie je v súlade s 15. časťou pravidiel FCC.
Prevádzka podlieha týmto dvom podmienkam:
1. Toto zariadenie nesmie spôsobovať škodlivé rušenie
2. Toto zariadenie musí akceptovať akékoľvek rušenie.
Vrátane rušenia, ktoré môže spôsobiť neželanú prevádzku.

Informácie o vystavení RF
Zariadenie bolo posúdené tak, aby spĺňalo všeobecné požiadavky na vystavenie rádiofrekvenčnému žiareniu.
Zariadenie je možné používať bez obmedzení v prenosnom expozičnom režime.

Pozor
1. Dávajte pozor, aby sa pri inštalácii a používaní produktu nevytvárala statická elektrina. Nedotýkajte sa výrobku ostrými predmetmi a vyhýbajte sa kontaktu so silnými chemikáliami, ako sú silné kyseliny a zásady
2. Počas inštalácie. Vyhnite sa ohnutým alebo zlomeným káblom, pretože môžu poškodiť produkt a skrátiť jeho životnosť.